Es. imm. n. 147-2024 R.G.E.

Tribunale di Treviso

Sezione Esecuzioni Immobiliari

All. 2

Catasto fabbricati - Planimetrie e dimostrazione grafica dei subalterni

Firmato Da: GATTO PAOLO Emesso Da: INFOCAMERE QUALIFIED ELECTRONIC SIGNATURE CA Serial#: 346352

Agenzia del Territorio
CATASTO FABBRICATI
Ufficio Provinciale di
Treviso

Dichiarazione protocollo n. TV0048065 del 23/02/2006

Planimetria di u.i.u. in Comune di Motta Di Livenza

Via Teresa Di Calcutta civ.

Identificativi Catastali:
Sezione: C
Foglio: 4
Particella: 526
Subalterno: 47

Compilata da:
Rossetti Franco
Iscritto all'albo:
Geometri
Prov. Treviso N. 1592

Scheda n. 1 Scala 1:200

PIANO PRIMO
H. ml. 2,70

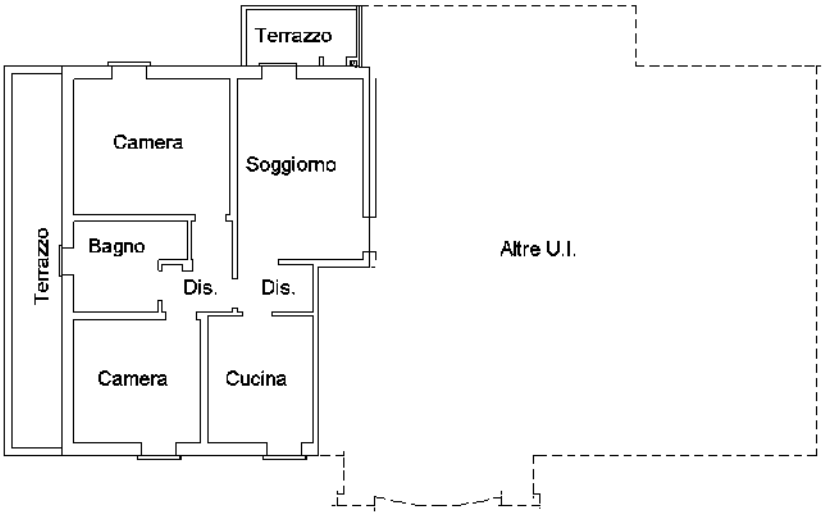

N

Ultima planimetria in atti

Catasto dei Fabbricati - Situazione al 14/02/2025 - Comune di MOTTA DI LIVENZA(F770) - < Sez. urbana C - Foglio 4 - Particella 526 - Subalterno 47 >
Firmato DA ITALTRUST QUALIFIED ELECTRONIC SIGNATURE CA Serial#: 346352

Agenzia del Territorio
CATASTO FABBRICATI
Ufficio Provinciale di
Treviso

Dichiarazione protocollo n. TV0048065 del 23/02/2006

Planimetria di u.i.u. in Comune di Motta Di Livenza

Via Teresa Di Calcutta civ.

Identificativi Catastali:
Sezione: C
Foglio: 4
Particella: 526
Subalterno: 37

Compilata da:
Rossetti Franco

Iscritto all'albo:
Geometri

Prov. Treviso N. 1592

Scheda n. 1 Scala 1:200

PIANO INTERRATO
H. ml. 2,40

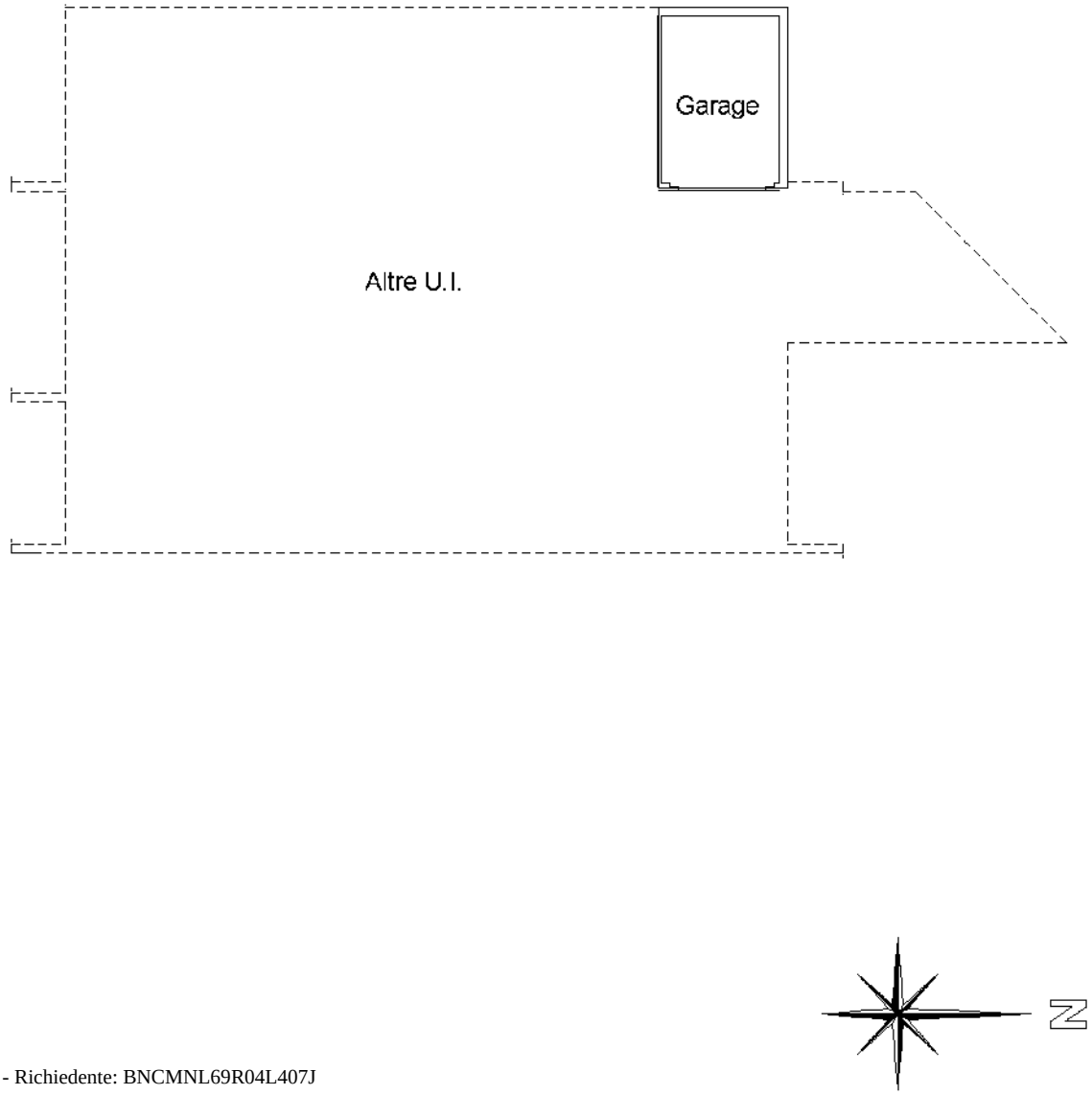

Ultima planimetria in atti

Catasto dei Fabbricati - Situazione al 14/02/2025 - Comune di MOTTA DI LIVENZA(F770) - < Sez. urbana C - Foglio 4 - Particella 526 - Subalterno 37 >
Firmato DA: CA TROSA DOCEMESSO DA INFOCAMERE QUALIFIED ELECTRONIC SIGNATURE CA Serial#: 346352

Direzione Provinciale di Treviso
Ufficio Provinciale - Territorio
Servizi Catastali

Data: **14/02/2025**
Ora: **12:27:26**
Numero Pratica: **T220109**
Pag: **1 - Segue**

ACCERTAMENTO DELLA PROPRIETA' IMMOBILIARE URBANA
ELENCO DEI SUBALTERNI ASSEGNATI

Comune	Sezione	Foglio	Particella	Tipo mappale	del:
MOTTA DI LIVENZA	C	4	526		

Sub	UBICAZIONE via/piazza	n.civ	Piani	Scala	Int	DESCRIZIONE
1	VIA TERESA DI CALCUTTA		S1-T - 1-2	A		CONDOMINIO IN CORSO DI COSTRUZIONE SOPPRESSO E SOSTITUITO DAI SUBALTERNI DAL 29 AL 50 PER ULTIMAZIONE DI FABBRICATO.
2	VIA TERESA DI CALCUTTA		T			CORTE ESCLUSIVA AL SUBALTERNO 1, SOPPRESSA E SOSTITUITA DAI SUBALTERNI 27, 28, 43 E 44 PER ULTIMAZIONE DI FABBRICATO E FRAZIONAMENTO DELL'AREA.
3	VIA TERESA DI CALCUTTA		T			B.C.N.C. (AREA SCOPERTA AD USO ACCESSO CARRAIO DI MQ. 426), INVARIATA, COMUNE AI SUBALTERNI 9,10,11,12,13,14,15,16,17,18,19,20,21,22,23,24,25,26,34,35,36,37,38,39,40,41,42,43,44,45,46,47,48,49,50.
4	VIA TERESA DI CALCUTTA		T			B.C.N.C. (AREA SCOPERTA DI MQ. 72), INVARIATA, COMUNE AI SUBALTERNI 22,23,24,25,26.
5	VIA TERESA DI CALCUTTA		T			B.C.N.C. (AREA SCOPERTA DI MQ. 263), INVARIATA, COMUNE AI SUBALTERNI 22,23,24,25,26.
6	VIA TERESA DI CALCUTTA		T			B.C.N.C. (LASTRICATO), INVARIATO, COMUNE AI SUBALTERNI 22,23,24,25,26.
7	VIA TERESA DI CALCUTTA		S1-T - 1-2			B.C.N.C. (VANO SCALA), INVARIATO, COMUNE AI SUBALTERNI 22,23,24,25,26.
8	VIA TERESA DI CALCUTTA		S1-T			B.C.N.C. (CORSIA E RAMPA GARAGES), INVARIATA, COMUNE AI SUBALTERNI 9,10,11,12,13,14,15,16,17.
9	VIA TERESA DI CALCUTTA		S1	B		GARAGE INVARIATO.
10	VIA TERESA DI CALCUTTA		S1	B		GARAGE INVARIATO.
11	VIA TERESA DI CALCUTTA		S1	B		GARAGE INVARIATO.
12	VIA TERESA DI CALCUTTA		S1	B		GARAGE INVARIATO.
13	VIA TERESA DI CALCUTTA		S1	B		GARAGE INVARIATO.
14	VIA TERESA DI CALCUTTA		S1	B		GARAGE INVARIATO.
15	VIA TERESA DI CALCUTTA		S1	B		GARAGE INVARIATO.
16	VIA TERESA DI CALCUTTA		S1	B		GARAGE INVARIATO.
17	VIA TERESA DI CALCUTTA		S1	B		GARAGE INVARIATO.
18	VIA TERESA DI CALCUTTA		T			APPARTAMENTO INVARIATO.
19	VIA TERESA DI CALCUTTA		T			CORTE ESCLUSIVA AL SUB. 18 (AREA SCOPERTA DI MQ. 359), INVARIATA.
20	VIA TERESA DI CALCUTTA		T			APPARTAMENTO INVARIATO.

Firmato Da: GATTO PAOLO Emesso Da: INFOCAMERE QUALIFIED ELECTRONIC SIGNATURE CA Serial#: 346352

21	VIA TERESA DI CALCUTTA		T			CORTE ESCLUSIVA AL SUB. 20 (AREA SCOPERTA DI MQ. 227), INVARIATA.
22	VIA TERESA DI CALCUTTA		1	B	1	APPARTAMENTO INVARIATO.
23	VIA TERESA DI CALCUTTA		1	B	2	APPARTAMENTO INVARIATO.
24	VIA TERESA DI CALCUTTA		1	B	3	APPARTAMENTO INVARIATO.
25	VIA TERESA DI CALCUTTA		2	B	4	APPARTAMENTO INVARIATO.
26	VIA TERESA DI CALCUTTA		2	B	5	APPARTAMENTO INVARIATO.
27	VIA TERESA DI CALCUTTA		T			B.C.N.C. (AREA SCOPERTA DI MQ. 72), IN COSTITUZIONE, COMUNE AI SUBALTERNI 45,46,47,48,49,50. DERIVA DAL SUBALTERNO 2 PER COMPLETAMENTO DI FABBRICATO E FRAZIONAMENTO DELL'AREA.
28	VIA TERESA DI CALCUTTA		T			B.C.N.C. (AREA SCOPERTA DI MQ. 254), IN COSTITUZIONE, COMUNE AI SUBALTERNI 45,46,47,48,49,50. DERIVA DAL SUBALTERNO 2 PER COMPLETAMENTO DI FABBRICATO E FRAZIONAMENTO DELL'AREA.
29	VIA TERESA DI CALCUTTA		T			B.C.N.C. (LASTRICATO), IN COSTITUZIONE, COMUNE AI SUBALTERNI 45,46,47,48,49,50. DERIVA DAL SUBALTERNO 1 PER COMPLETAMENTO DI FABBRICATO.
30	VIA TERESA DI CALCUTTA		S1-T - 1-2			B.C.N.C. (VANO SCALA), IN COSTITUZIONE, COMUNE AI SUBALTERNI 45,46,47,48,49,50. DERIVA DAL SUBALTERNO 1 PER COMPLETAMENTO DI FABBRICATO.
31	VIA TERESA DI CALCUTTA		S1-T - 1-2			B.C.N.C. (ASCENSORE), IN COSTITUZIONE, COMUNE AI SUBALTERNI 45,46,47,48,49,50. DERIVA DAL SUBALTERNO 1 PER COMPLETAMENTO DI FABBRICATO.
32	VIA TERESA DI CALCUTTA		S1			B.C.N.C. (SALA MACCHINE ASCENSORE), IN COSTITUZIONE, COMUNE AI SUBALTERNI 45,46,47,48,49,50. DERIVA DAL SUBALTERNO 1 PER COMPLETAMENTO DI FABBRICATO.
33	VIA TERESA DI CALCUTTA		S1-T			B.C.N.C. (CORSIA E RAMPA GARAGES), IN COSTITUZIONE, COMUNE SI SUBALTERNI 34,35,36,37,38,39,40,41,42. DERIVA DAL SUBALTERNO 1 PER COMPLETAMENTO DI FABBRICATO.
34	VIA TERESA DI CALCUTTA		S1	A		GARAGE IN COSTITUZIONE, DERIVA DAL SUBALTERNO 1 PER ULTIMAZIONE DI FABBRICATO.
35	VIA TERESA DI CALCUTTA		S1	A		GARAGE IN COSTITUZIONE, DERIVA DAL SUBALTERNO 1 PER ULTIMAZIONE DI FABBRICATO.
36	VIA TERESA DI CALCUTTA		S1	A		GARAGE IN COSTITUZIONE, DERIVA DAL SUBALTERNO 1 PER ULTIMAZIONE DI FABBRICATO.
37	VIA TERESA DI CALCUTTA		S1	A		GARAGE IN COSTITUZIONE, DERIVA DAL SUBALTERNO 1 PER ULTIMAZIONE DI FABBRICATO.
38	VIA TERESA DI CALCUTTA		S1	A		GARAGE IN COSTITUZIONE, DERIVA DAL SUBALTERNO 1 PER ULTIMAZIONE DI FABBRICATO.

Firmato Da: GATTO PAOLO Emesso Da: INFOCAMERE QUALIFIED ELECTRONIC SIGNATURE CA Serial#: 346352

39	VIA TERESA DI CALCUTTA		S1	A		GARAGE IN COSTITUZIONE, DERIVA DAL SUBALTERNO 1 PER ULTIMAZIONE DI FABBRICATO.
40	VIA TERESA DI CALCUTTA		S1	A		GARAGE IN COSTITUZIONE, DERIVA DAL SUBALTERNO 1 PER ULTIMAZIONE DI FABBRICATO.
41	VIA TERESA DI CALCUTTA		S1	A		GARAGE IN COSTITUZIONE, DERIVA DAL SUBALTERNO 1 PER ULTIMAZIONE DI FABBRICATO.
42	VIA TERESA DI CALCUTTA		S1	A		GARAGE IN COSTITUZIONE, DERIVA DAL SUBALTERNO 1 PER ULTIMAZIONE DI FABBRICATO.
43	VIA TERESA DI CALCUTTA		T			APPARTAMENTO CON ANNESSA CORTE ESCLUSIVA DI MQ. 229, IN COSTITUZIONE. DERIVA DAI SUBALTERNI 1 E 2 PER COMPLETAMENTO DI FABBRICATO E FRAZIONAMENTO DELL'AREA.
44	VIA TERESA DI CALCUTTA		T			APPARTAMENTO CON ANNESSA CORTE ESCLUSIVA DI MQ. 276, IN COSTITUZIONE. DERIVA DAI SUBALTERNI 1 E 2 PER COMPLETAMENTO DI FABBRICATO E FRAZIONAMENTO DELL'AREA.
45	VIA TERESA DI CALCUTTA		1	A	1	APPARTAMENTO IN COSTITUZIONE, DERIVA DAL SUBALTERNO 1 PER COMPLETAMENTO DI FABBRICATO.
46	VIA TERESA DI CALCUTTA		1	A	2	APPARTAMENTO IN COSTITUZIONE, DERIVA DAL SUBALTERNO 1 PER COMPLETAMENTO DI FABBRICATO.
47	VIA TERESA DI CALCUTTA		1	A	3	APPARTAMENTO IN COSTITUZIONE, DERIVA DAL SUBALTERNO 1 PER COMPLETAMENTO DI FABBRICATO.
48	VIA TERESA DI CALCUTTA		2	A	4	APPARTAMENTO IN COSTITUZIONE, DERIVA DAL SUBALTERNO 1 PER COMPLETAMENTO DI FABBRICATO.
49	VIA TERESA DI CALCUTTA		2	A	5	APPARTAMENTO IN COSTITUZIONE, DERIVA DAL SUBALTERNO 1 PER COMPLETAMENTO DI FABBRICATO.
50	VIA TERESA DI CALCUTTA		2	A	6	APPARTAMENTO IN COSTITUZIONE, DERIVA DAL SUBALTERNO 1 PER COMPLETAMENTO DI FABBRICATO.

Firmato Da: GATTO PAOLO Emesso Da: INFOCAMERE QUALIFIED ELECTRONIC SIGNATURE CA Serial#: 346352

Data: 14/02/2025 - n. T219894 - Richiedente: Telematico

ELABORATO PLANIMETRICO | Compilato da: Rossetti Franco | Iscritto all'albo: Geometri | Prov. Treviso | N. 1592

Comune di Motta Di Livenza | Sezione: C | Foglio: 4 | Particella: 526 | Protocollo n. 0041005 del 23/02/2006

Dimostrazione grafica dei subalterni | Tipo Mappale n. | del | Scala 1 : 500

PIANO INTERRATO

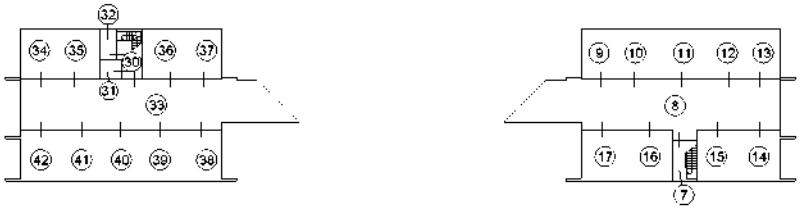

PIANO TERRA

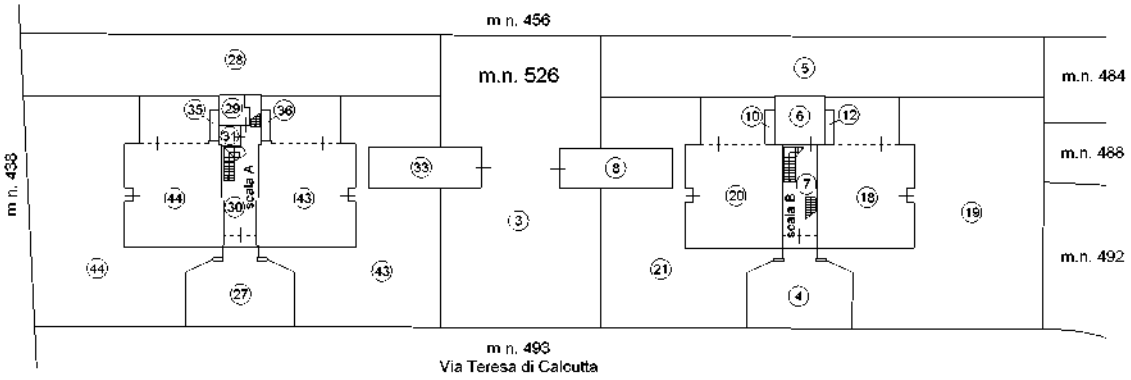

PIANO PRIMO

PIANO SECONDO

Agenzia del Territorio
CATASTO FABBRICATI
Ufficio provinciale di Treviso

Ultima planimetria in atti

Data: 14/02/2025 - n. T219894 - Richiedente: Telematico
Totale schede: 1 - Formato di acquisizione: A3(297x420) - Formato stampa richiesto: A4(210x297) - Fattore di scala non utilizzabile

Elaborato Planimetrico - Catasto dei Fabbricati - Situazione al 14/02/2025 - Comune di MOTTA DI LIVENZA(F770) - < Sez. urbana C - Foglio 4 Particella 526 >
Firmato Da: GATTO PAOLO Emesso Da: INFOCAMERE QUALIFIED ELECTRONIC SIGNATURE CA Serial#: 346352